V:KO by Panasonic

Energy Saver Kart Okuyucu Kullanma Kılavuzu

MONTAJ ŞEKLİ

Energy saver alt grubu (1) kasa içerisine yerleştirilir. Tırnak vidaları (5) orantılı bir şekilde sıkılarak energy saver alt grubu (1) kasa içerisine sabitlenir. Çerçeve (2), sabitlenmiş olan energy saver alt grup (1) üzerine yerleştirilir. Energy saver üst grubu (3) çerçeve (2) üzerindeki yerine yerleştirerek montaj işlemi tamamlanır.

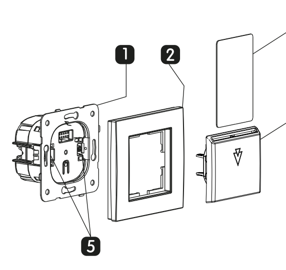

1- Energy Saver Alt Grubu
2- Çerçeve
3- Energy Saver Üst Grup
4- Kart
5- Tırnak Vidaları

KART OKUYUCU ÇEŞİTLERİ

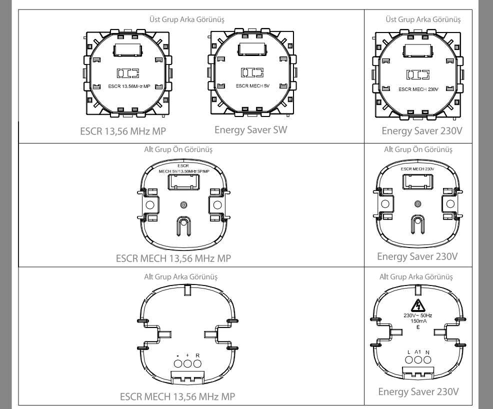

DİKKAT 230V alt grup ile 5V üst grupların kesinlikle birlikte kullanılmaması gerekmektedir.

TEKNİK ÖZELLİKLER

Zayıf Akım Energy Saver Kart Okuyucu Teknik Özellikleri

ÇALIŞMA GERİLİMİ	ÇALIŞMA SICAKLIĞI	GÜÇ TÜKETİMİ	DATA KABLOSU	KART ALGILAMA METODU
5 V DC	0...- 45°C	5V DC 0.03A- 0.2A	Minimum 0.50 mm² çap	RFID - MEKANİK

Kart Okuyucu Çeşitleri

RFID 13.56 MHz MP	MEKANİK ANAHTARLI
ISO / IEC 14443 A/B, ISO 15693, ISO 18000-3, Tag-it ™	Tüm Kartlar

ÇALIŞMA PRENSİBİ

- Enerji Saver okuyucu yuvasına uygun kart yerleştirildiğinde oda elektriği aktif hale gelmesi için röle ünitesine sinyal gönderir.
- Kart yuvadan çıkarıldığında oda elektriği 15 sn. içerisinde kesilir. Gecikme röle ünitesi tarafından yapılır. Kart yuvaya yerleştirildiğinde pilot aydınlatma LED'i söner (LED sönmez ise kart algılanmamıştır).

DİKKAT

• Kontrol ünitesi ile kart okuyucu unitesi arasındaki bağlantıda kullanılacak kablonun boyu max. 25 metre, çapı min 0.50mm2 olmalıdır.
• Energy saver kart okuyucu ile röle ünitesi arasındaki bağlantı kabloları gerilim kabloları ile aynı kanal içerisinde çekilmemelidir.
• ESCR 13,56 MHz MP ürünü 16+H/C Röle Ünitesi ile çalışmaya uygundur.
• RF-ID kart okuyucularda ekranlı kablo kullanılmalıdır.

BAĞLANTI ŞEMASI

TAGIT / 13.56MHz / SW

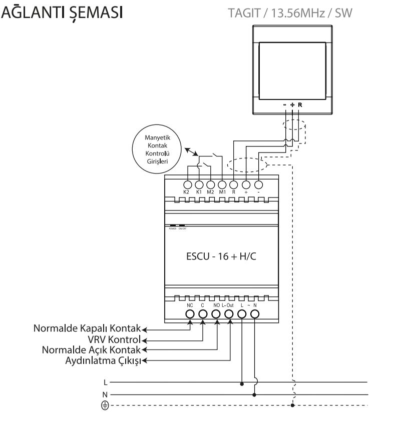

Şekil (1)

TEKNİK ÖZELLİKLER

230V Energy Saver Kart Okuyucu Teknik Özellikleri

ÇALIŞMA GERİLİMİ	ÇALIŞMA SICAKLIĞI	MAKSİMUM ANAHTARLAMA AKIMI	DATA KABLOSU	AÇMA SÜRESİ	KAPAMA GECİKME
230V AC 50 Hz	0...- 45°C	3.5A	Minimum 0.50 mm² çap	Max. 1sn.	25-30 sn ±3sn
Standart uyumluluk = EN 60669-2-1					

ÇALIŞMA PRENSİBİ

- Enerji Saver okuyucu yuvasına uygun kart yerleştirildiğinde oda elektriği aktif hale gelmesi için röle bobinlerini enerjilendirir.
- Kart yuvadan çıkarıldığında oda elektriği 25-30 sn. içerisinde kesilir. Kart yuvaya yerleştirildiğinde pilot aydınlatma LED'i sönmez.

DİKKAT

• Kontrol ünitesi ile kart okuyucu unitesi arasındaki bağlantıda kullanılacak kablonun boyu max. 25 metre, çapı min 0.50mm2 olmalıdır.
• Energy saver kart okuyucu ile röle ünitesi arasındaki bağlantı kabloları gerilim kabloları ile aynı kanal içerisinde çekilmemelidir.
• Tüm kartlarla çalışır.
• 230V Energy Saver Kart Okuyucu ESCU'larla kullanılmaz.

BAĞLANTI ŞEMASI

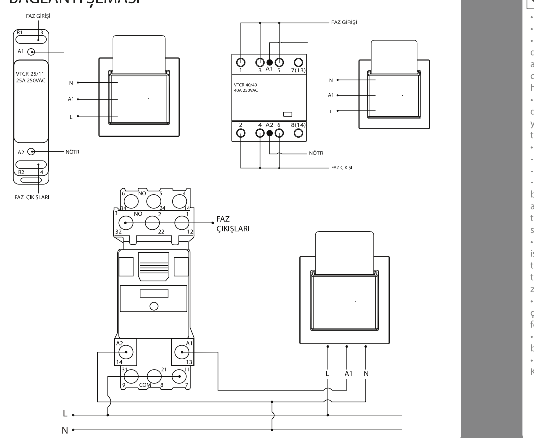

GARANTİ KOŞULLARI

• Garanti süresi, ürünün teslim tarihinden itibaren başlar ve süresi 2 yıldır.
• Garanti, garanti süresi içerisinde ve ürünün imalat hatalarından dolayı meydana gelebilecek arızaları kapsar.
• Ürünün bütün parçaları dahil olmak üzere, tamamı garanti kapsamındadır.Ürünün ayıplı olduğunun anlaşılması durumunda tüketici, 6502 sayılı Tüketicinin Korunması Hakkında Kanunun 11. maddesinde yer alan;
a- Sözleşmeden dönme, b- Satış bedelinden indirim isteme,
c- Ücretsiz onarılmasını isteme, d- Satılanın ayıpsız bir misli ile değiştirilmesini isteme,
haklarından birini kullana bilir.
• Tüketicinin bu haklardan ücretsiz onarım hakkını seçmesi durumunda satıcı ; işçilik masrafı, değiştirilen parça bedeli ya da başka herhangi bir ad altında hiç bir ücret talep etmeksizin malın onarımını yapmak veya yaptırmakla yükümlüdür. Tüketici ücretsiz onarım hakkını üretici veya ithalatçıya karşıda kullanabilir. Satıcı, üretici ve ithalatçı tüketicinin bu hakkını kullanmasından müteselsilen sorumludur.
• Tüketicinin, ücretsiz onarım hakkını kullanması halinde malın ;
- Garanti süresi içerisinde tekrar arızalanması,
- Tamiri için gereken azami sürenin aşılması,
- Tamirinin mümkün olmadığının yetkili servis istasyonu, satıcı, üretici veya ithalatçı tarafından bir raporla belirlenmesi durumlarında tüketici malın bedel iadesini,
ayıp oranında bedel indirimini veya imkan varsa malın ayıpsız misli ile değiştirilmesini satıcıdan talep edebilir. Satıcı, tüketicinin talebini reddedemez. Bu talebin yerine getirilememesi durumunda satıcı, üretici ve ithalatçı müteselsilen sorumludur.
• Malın tamir süresi 20 iş gününü geçemez. Bu süre, garanti süresi içerisinde mala ilişkin arızanın yetkili servis istasyonuna veya satıcıya bildirme tarihinde, garanti süresi dışında ise malın yetkili servis istasyonuna teslim tarihinden itibaren başlar. Malın arızasının 10 iş günü içerisinde giderilememesi halinde, üretici veya ithalatçı; malın tamiri tamamlanıncaya kadar, benzer özelliklere sahip başka bir malı tüketicinin kullanımına tahsisi etmek zorundadır. Malın garanti süresi içerisinde arızalanması durumunda, tamirinde geçen süre garanti süresine eklenir.
• Ürünün kullanma kılavuzunda yer alan hususlara aykırı kullanılması, belirtilen gerilim, akım ve çevre şartları dışında çalıştırılması, kablo bağlantısının kullanıcı kaynaklı zarar görmesi ve ayrıca ürünün yangın, sel, deprem, yıldırım vb. felaketlerden kaynaklanan durumlardan etkilenerek arızalanması garanti kapsamı dışındadır.
• Tüketici garantiden doğan haklarının kullanılması ile ilgi olarak çıkabilecek uyuşmazlıklarda yerleşim yerinin bulunduğu veya tüketici işleminin yapıldığı yerdeki tüketici hakem heyetine veya tüketici mahkemesine başvurabilir.
• Satıcı tarafından bu garanti belgesinin verilmemesi durumunda, tüketici Gümrük ve Ticaret Bakanlığı Tüketicinin Korunması ve Piyasa Gözetimi Genel Müdürlüğüne başvurabilir.

UYARI

• Ürünlerin montajından önce enerjinin kesilmiş olduğundan emin olunuz.
• Elektrikli cihazların bağlantısı ve montajı yalnızca yeterlilik belgesine sahip teknik personel tarafından yapılmalıdır.
• Yeterlilik belgesine sahip olmayan kişilerin montajı ve müdahalesi sonucunda oluşabilecek arıza, kaza ve kayıpların tamamı için hiçbir sorumluluk kabul edilemez.
• Ürünlerin düğme, kapak ve çerçeve temizliğini kuru veya hafif nemli bez ile yapınız. Alkol, kolonya, deterjan vb. kimyasallar kesinlikle kullanmayınız. Ürün enerji altında iken ıslak temizlik yapmayınız ve ürünü su ile temas ettirmeyiniz.
• Ürünün bağlı olduğu yüzeyin boyanması durumunda, ürünün kapak ve çerçevelerini sökerek muhafaza ediniz.
• Taşıma ve nakliye sırasında ürünü nemli veya ıslak ortamlardan uzak tutunuz.
• Sadece iç mekan kullanımı içindir.

Panasonic ve Çevre

Panasonic olarak, insan ve doğa arasında kurulan dengeli bağın sürdürülebilir yaşama sağlayacağı katkının bilincindeyiz. Sürekli inovasyon ve AR-GE çalışmalarımız ile ürünlerimizin tasarı aşamasından başlayarak üretimi ve kullanımı sırasında çevreyi olumsuz etkilemeyecek malzeme ve teknolojileri tercih ediyoruz. Enerji ve doğal kaynaklarımızın daha verimli kullanılması için gerekli önlemleri alıyoruz.

Bu sembol elektrik ve elektronik ekipmanların ayrı olarak toplanması gerektiğini gösterir.

Panasonic Müşteri İlişkileri

Değerli Müşterimiz,

Sizlere kaliteli ürünler sunmak kadar, kaliteli hizmet vermenin de önemine inanıyoruz. Bu sebeple almış olduğunuz ürünlerimiz ile ilgili destek ihtiyacınızda, Panasonic Müşteri İlişkilerine 444 8456 numaralı telefonumuzu arayarak ulaşabilirsiniz.

V:KO by Panasonic

Panasonic Electric Works Elektrik San.ve Tic. A.Ş.
Abdurrahmangazi Mah. Ebubekir Cad. No: 44
34887 Sancaktepe / İstanbul / Türkiye
T: 0(216) 564 55 55 F: 0(216) 564 55 44

DANIŞMA HATTI
444 8456
ewtr.panasonic.com
info@tr.panasonic.com

V:KO by Panasonic

Energy Saver Card Reader User Manual

ASSEMBLY TYPE

Place the energy saver lower assembly (1) into the enclosure. Fasten the energy saver lower assembly (1) into the enclosure by tightening the claw screws (5) in a proportional way. Place the frame (2) on the fixed energy saver lower assembly (1). Place the energy saver upper assembly (3) on the frame (2) and complete the assembly work.

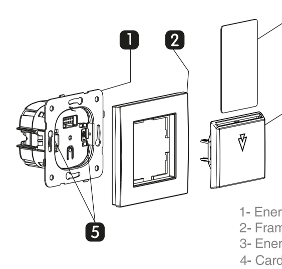

1- Energy Saver Lower Assembly
2- Frame
3- Energy Saver Upper Assembly
4- Card
5- Claw Screws

CARD READER TYPES

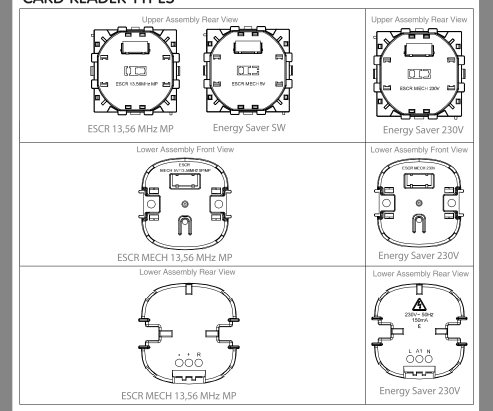

WARNING 230V lower assembly and 5V upper assembly should never be used together.

TECHNICAL SPECIFICATIONS

Technical Specifications of Weak Current Energy Saver Card Reader

OPERATING VOLTAGE	OPERATING TEMPERA-TURE	POWER CONSUMP-TION	CONNECTION WIRE	CARD SENSING METHOD
5 V DC	0...- 45°C	5V DC 0.03A... 0.2A	Minimum 0.50mm² diameter	RFID - MECHANICAL

Card Reader Types

RFID 13.56 MHz MP	MECANICAL SWITCH
ISO / IEC 14443 A/B, ISO 15693, ISO 18000-3, Tag-it ™	All Cards

OPERATING PRINCIPLE

• When a suitable card is placed in the Energy Saver reader slot, it sends signal to the relay unit to active the room energy.
• Once the card is removed from the slot, the room energy is switched off in 15 seconds. Delay is being by relay unit. When the card is inserted into the card reader unit, LED goes out. (If the LED doesn't go out that's mean the card isn't detected.)

WARNING

• Lenght of the wire to be used for the connection between control unit and card reader unit should not exceed 25 m and wire diameter should be minimum 0.50 mm².
• The connection cables between the energy saver card reader and the relay unit shouldn't be spanned within the same channel as the voltage cables.
• ESCR 13,56 MHz MP card reader are suitable for working with 16 + H / C Relay Unit.
• Shielded cable should be used for RF-ID card readers.

WIRING DIAGRAM

TAGIT / 13.56MHz / SW

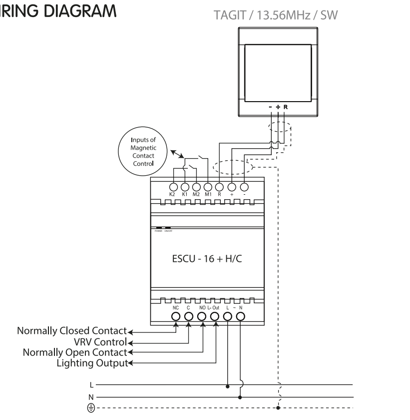

Figure(1)

TECHNICAL SPECIFICATIONS

Technical Specifications of 230V Energy Saver Card Reader

OPERATING VOLTAGE	OPERATING TEMPERATURE	MAXIMUM SWITCHING CURRENT	CONNEC-TION WIRE	OPENING TIME	CLOSING DELAY
230V AC 50 Hz	0 ... 45°C	3.5A	Minimum 0.50mm² diameter	Max. 1 sec.	25-30 sec ±3 sec
Standard compliance = EN 60669-2-1					

OPERATING PRINCIPLE

• When a suitable card is placed in the Energy Saver reader slot, it powers relay coils to active the room energy.
• Once the card is removed from the slot, the room energy is switched off in 25-30 seconds. When the card is inserted into the card reader unit, doesn't go out.

WARNING

• Lenght of the wire to be used for the connection between control unit and card reader unit should be maximum 25 m and wire diameter should be minimum 0.50 mm2.
• The connection cables between the energy saver card reader and the relay unit shouldn't be spanned within the same channel as the voltage cables.
• Suitable for all cards.
• 230V Energy Saver Card Reader can't be used within ESCUs.

WIRING DIAGRAM

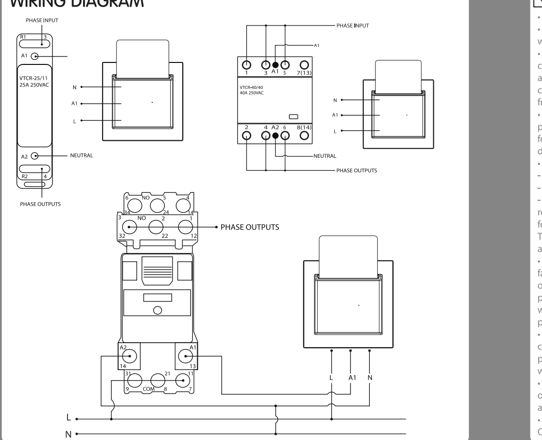

WARRANTY CONDITIONS

• Warranty period starts as of the delivery date of the product and it is 2 years.
• Warranty covers the malfunctions likely to occur due to the manufacturing defects of the product and within the warranty period.
• The product including all of its parts is under waranty as a whole. If the product turns out to be defective, the consumer can use one of the following rights stipulated in Article 11 of Consumer Protection Law no. 6502;
a- Withdrawal from the contract b- Demanding discount from sales fee
c- Demanding free repair, d- Demanding the replacement of the sold one with a fungible one free from defects.
• In case the consumer chooses the right of free repair among those rights; the dealer is obliged to repair the product or have the product repaired without claiming any fee under the name of replaced part fee, labor cost or for any other reasons. The consumer can also use the right of free repair against the manufacturer or exporter. The dealer, manufacturer and exporter are jointly and severally liable for the usage of this right by the consumer.
• In case the consumer uses the right of free repair and if the product
- fails within the warranty period again and
- the maximum period required for the repair is exceeded and
- Authorized service station, dealer, manufacturer or exporter state that it's not possible to repair the product in a report, the consumer can demand the return of the product fee,
fee discount at the ratio of the defect or the replacement with the one free of defects, if possible, from the dealer. The dealer can not reject the demand of the consumer. In case this demand is not met, the dealer, manufacturer and exporter shall jointly and severally be held responsible.
• The repair period of the product can not exceed 20 business days. This period starts on the notification of the failure on the product to the authorized service station or the dealer within the warranty period and from the date of delivery of the product to the authorized service station out of warranty period. In case of not eliminating the product malfunction within 10 business days, manufacturer or importer is obliged to dedicate another product with similar characteristics to the use of the consumer until the completion of the product repair. In case the product fails within the warranty period, elapsed time is added to the warranty period.
• Usage of the product contrary to the rules stipulated in user's manual, operating out of determined voltage, current and environmental conditions, damage on the cable connection due to the user's fault and failure of the product due to the facts arising from the fire, flood, earthquake, lightning and similar disasters are not under warranty.
• The consumer can apply to the arbitration committee for consumers or the consumer court where the consumer operations are made or in the residential area for the disputes to be occurred regarding the usage of the rights arising from the warranty.
• In case the dealer doesn't provide this certificate of warranty, the consumer can apply to the General Directorate of Consumer Protection and Market Surveillance of Ministry of Customs and Trade"

WARNING

• Ensure that the power is cut off before the assembly of the products .
• Connection and assembly of the electrical devices should be carried out only by the technical personnel having certificate of competency.
• No responsibility is assumed for the entire of the malfunction, accident and loss arising from the assembly or interference of the persons not having the competency certificate.
• Use dry or slightly damp cloth to clean the buttons, cover and frame of the product. Never use alcohol, cologne, detergent or other similar chemicals for cleaning. Do not perform wet cleaning do not contact the product with water when the product is energized.
• In case the surface to which the product is connected is dyed, store the product by removing its cover and the frames.
• Keep the product away from the damp or wet environment during the transportation and shipping.
• It is intended for indoor use only .

Panasonic and Environment

As Panasonic, we are aware of the contribution of a balanced relation established between human and nature to the sustainable life. Thanks to our continuous innovation and R&D studies, we prefer materials and technologies that are not affecting the environment in a negative way during the production and usage of the products starting from the designing phase. We take necessary measures to use energy and natural sources in a more efficient way.

This symbol indicates separate collection od waste electrical and electronic equipment.

Panasonic Customer Relations

Dear Customer,

We believe in providing quality service to your as well as offering quality products. Therefore, you can call 444 8 456 to reach Panasonic customer relations for support regarding the products you purchased.

V:KO by Panasonic

Panasonic Electric Works Elektrik San.ve Tic. A.Ş.
Abdurrahmangazi Mah. Ebubekir Cad. No: 44
34887 Sancaktepe / İstanbul / Turkey
T: 0(216) 564 55 55 F: 0(216) 564 55 44

HOTLINE
444 8456
ewtr.panasonic.com
info@tr.panasonic.com

![VIKO by Panasonic]

Energy Saver Lesegerät Betriebsanleitung

MONTAGEART

Energy saver Untergruppe (1) wird in das Gehäuse eingesetzt. Hakenschrauben (5) gleichmäßig anziehen und Energy saver Untergruppe (1) im Gehäuse befestigen. Rahmen (2) auf befestigte Energy saver Untergruppe (1) auflegen. Energy saver Obergruppe (3) in seinem Platz im Rahmen (2) einsetzen und Montage abschließen.

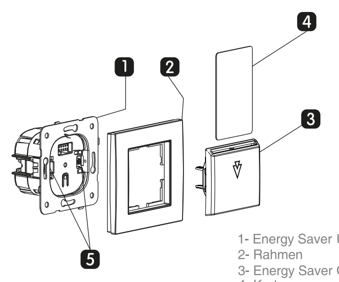

1- Energy Saver Untergruppe
2- Rahmen
3- Energy Saver Obergruppe
4- Karte
5- Hakenschrauben

KARTENLESERTYPEN

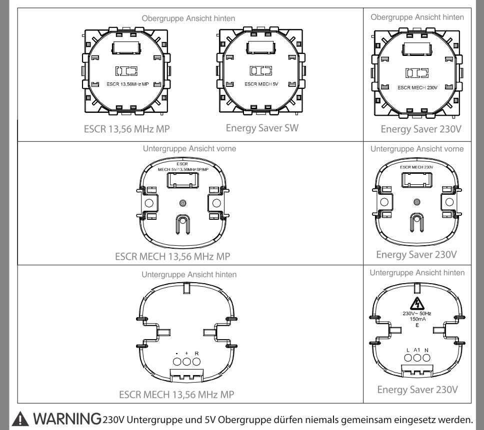

⚠ WARNING 230V Untergruppe und 5V Obergruppe dürfen niemals gemeinsam eingesetz werden.

TECHNISCHE EIGENSCHAFTEN

Technische Eigenschaften Kleinstrom Energy Saver Kartenleser

BETRIEBSSPANNUNG	BETRIEBSTEMPERATUR	LEISTUNGSAUFNAHME	ANSCHLUSSKABEL	KARTENERFASSUNGSVERFAHREN
5 V DC	0...- 45°C	5V DC 0.03A... 0.2A	Minimum 0.50mm² Durchmesser	RFID - MECHANISCH

Kartenlesertypen

RFID 13.56 MHz MP	MIT MECH. SWITCH
ISO / IEC 14443 A/B, ISO 15693, ISO 18000-3, Tag-it ™	Alle Karten

BETRIEBSPRINZIP

- Sobald eine passende Karte in die Aufnahme des Energy Saver Lesegeräts eigesteckt wird, wird dem Relaiseinheit ein Signal gesendet, um den Strom im Raum zu aktivieren.
- 15 s nachdem die Karte entfernt wurde, wird der Strom im Raum unterbrochen.
Die Verzögerung erfolgt durch die Relaiseinheit. Beim Einstecken der Karte erlischt die LED-Kontrolllampe (falls nicht, wurde die Karte nicht erkannt).

⚠ ACHTUNG

- Bei der Leitung zwischen Steuergerät und Kartenleser darf die Leitungslänge nicht mehr als 25 m und Leitungsdurchmesser nicht mehr als 0,50 mm2 sein.
- Anschlussleitungen zwischen Energy saver Kartenleser und Relaiseinheit dürfen nicht im selben Kanal wie die Spannungsleitungen verlegt werden.
- ESCR 13,56 MHz MP Kartenleser sind für Relaiseinheit 16+H/C geeignet.
- Bei RFID-Kartenleser geschirmte Leitungen verwenden.

ANSCHLUSSPLAN

TAGIT / 13.56MHz / SW

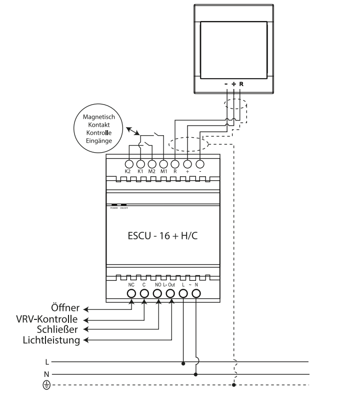

Abbildung (1)

TECHNISCHE EIGENSCHAFTEN

Technische Eigenschaften 230V Energy Saver Kartenleser

BETRIEBSSPANNUNG	BETRIEBSTEMPERATUR	MAX. SCHALTSTROM	ANSCHLUSSKABEL	EINSCHALTZEIT	ABSCHALTVERZÖGERUNG
230 VAC ±%10,50Hz	0 ... 45°C	3.5A	Minimum 0.50mm² Durchmesser	Max. 1sec.	25...30sec
Normkonformität = EN 60669-2-1					

BETRIEBSPRINZIP

- Sobald eine passende Karte in die Aufnahme des Energy Saver Lesegeräts eigesteckt wird, werden Relaisspulen eingeschaltet, um den Strom im Raum zu aktivieren.
- 25-30 s nachdem die Karte entfernt wurde, wird der Strom im Raum unterbrochen. Beim Einstecken der Karte erlischt die LED-Kontrolllampe nicht.

⚠ ACHTUNG

- Bei der Leitung zwischen Steuergerät und Kartenleser darf die Leitungslänge nicht mehr als 25 m und Leitungsdurchmesser nicht mehr als 0,50 mm2 sein.
- Anschlussleitungen zwischen Energy saver Kartenleser und Relaiseinheit dürfen nicht im selben Kanal wie die Spannungsleitungen verlegt werden.
- Funktioniert mit allen Karten.
- Darf mit ESCU 230V Energy Saver Kartenleser nicht verwendet werden.

ANSCHLUSSPLAN

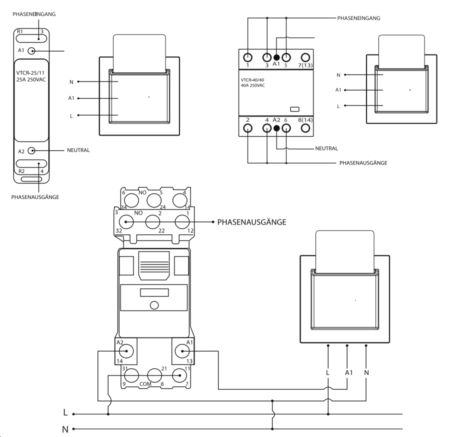

GARANTIEBEDINGUNGEN

- Die Garantieleistung beginnt ab dem Lieferdatum und ist für 2 Jahre gültig.
- Die Garantie umfasst die Schäden innerhalb der Garantiedauer, die auf Produktionsfehler zurückzuführen sind.
- Sämtliche Teile dieses Produktes liegen im Garantieumfang. Im Fall, dass das Produkt Mängel vorweist, kann der Verbraucher lt. dem 11 Artikel der Gesetz-Nr. 6502 des Verbraucherschutzgesetzes von folgenden Rechten Gebrauch machen;

a- Den Vertrag auflösen, b- Rabatt auf den Verkaufspreis verlangen,
c- Eine kostenlose Reparatur beantragen, d- Den Austausch mit einem mangelfreien Produkt verlangen,

- Sollte der Verbraucher vom Recht der kostenlosen Reparatur Gebrauch machen; ist der Händler verpflichtet ohne eine Vergütung für Arbeitskosten, Ersatzteilkosten oder Kosten unter irgendeinem anderen Namen die Reparatur durchzuführen oder durchführen zu lassen. Der Verbraucher kann vom Reparaturrecht gegenüber dem Hersteller oder Importeur machen. Händler, Hersteller und Importeure sind von der Ausübung dieses Rechts gemeinsam verantwortlich.
- Wenn der Verbraucher von seinem Recht auf kostenlose Reparatur Gebrauch macht und das Produkt;
- innerhalb der Garantiedauer nochmals einen Mangel vorweist;
- die Reparatur die maximale Reparaturfrist überschreitet
- Sollte von der autorisierten Servicestelle, dem Händler, dem Hersteller oder Importeur ein Bericht erstellt werden, dass eine Reparatur nicht möglich sei, kann der Verbraucher die Rückerstattung des Produktwerts, einen Rabatt in Höhe des Mangels oder falls möglich den Umtausch mit einem gleichwertigen Produkt ohne Mängel beantragen. Der Händler darf den Antrag des Verbrauchers nicht abschlagen. Von einer Nichterfüllung dieser Forderung haften der Händler, Hersteller und Importeur gesamtschuldnerisch.
- Die Reparatur des Guts darf 20 Werkstage nicht überschreiten. Diese Dauer beginnt innerhalb der Garantiefrist ab Eingang der Mitteilung bei der autorisierten Servicestelle oder beim Händler, nach der Garantiefrist ab dem Eingang des Produkts bei der autorisierten Servicestelle oder beim Händler. Sollte der Mangel der Ware nicht innerhalb 10 Werkstagen behoben werden, wird der Hersteller oder Importeuer bis zur Behebung des Mangels dem Verbraucher ein Produkt mit ähnlichen Eigenschaften zur Verfügung stellen. Sollte das Produkt innerhalb der Garantiefrist Mängel vorweisen wird die Reparaturdauer der Garantiefrist zugefügt.
- Sollte ein Mängel des Produkts aufgrund einer Missachtung der Bedienungsanleitung, der angegebenen Spannung, Strom und Umgebungsbedingungen durch den Verbraucher auftreten und bei Mängel aufgrund von Feuer, Überschwemmung, Blitzschlag u. Ä. Katastropen liegt dies nicht im Umfang der Garantieleistung.
- Der Verbraucher kann bei Unstimmigkeiten im Zusammenhang der Nutzung von seinem Garantierecht bei der Verbraucherschiedsstelle oder Verbraucherschiedsgericht in seinem Wohnort aufsuchen.
- Sollte der Händler den Garantieschein nicht aushändigen kann der Verbraucher sich beim Zoll- und Handelsministerium, die Generaldirektion für Verbraucherschutz und Marktüberwachung melden.

⚠ WARNUNG

- Vor der Montage stellen Sie bitte sicher, dass das Gerät ausgesteckt ist.
- Die Anschlüsse und Montagen von elektrischen Geräten dürfen nur von Personal mit Eignungszertifikat durchgeführt werden.
- Für Mängel, Unfälle und Verluste, die Montagen und Eingriffen von Personen, die nicht im Besitz eines Fähigkeitszeugnisses sind, auftreten wird keinerlei Verantwortung übernommen.
- Die Reinigung des Produkts wie Drehknopf, Abdeckung und Rahmen mit einem trockenen oder leicht befeuchteten Tuch durchführen. Auf keinen Fall Alkohol, alkoholhaltige Flüssigkeiten u. Ä. Chemikalien verwenden. Während das Produkt am Strom angeschlossen ist, nicht mit einem feuchten Tuch reinigen und die Berührung mit Wasser vermeiden.
- Sollte die Oberfläche, an die das Produkt angeschlossen ist gestrichen werden, bewahren Sie das Produkt zusammen mit Deckel und Rahmen auf.
- Beim Tragen und während des Transports halten Sie das Produkt von feuchten und nassen Umgebungen fern.
- Nur für den Gebrauch im Innenbereich.

Panasonic und Umwelt

Als Panasonic, sind wir uns der Notwendigkeit eines ausgewogenen Verhältnisses zwischen Mensch und Natur für nachhaltiges Leben, bewusst. Wir bevorzugen aufgrund unserer ständigen Innovation und F&E Studien, begonnen bei der Gestaltung bis zur Herstellung und Anwendung, Materialien und Technologien die die Umwelt nicht negativ beeinträchtigen einzusetzen. Wir treffen sämtliche Maßnahmen um die Energie- und Naturquellen so effizient wie möglich zu nutzen.

Dit symbool geeft aparte afvalinzameling van elektrische en elektronische apparatuur aan.

Panasonic Kundenbetreuung

Sehr Geehrter Kunde,
Wir sind davon überzeugt, dass eine qualitativ hochwertige Service genauso wichtig wie qualitativ hochwertiger Produkte ist. Wenn Sie Hilfe bei unseren Produkten benötigen, können Sie sich gerne unter der Telefonnummer 444 8 456 an Panasonic Kundendienst wenden.

VIKO by Panasonic

Panasonic Electric Works Elektrik San.ve Tic. A.Ş.
Abdurrahmangazi Mah. Ebubekir Cad. No: 44
34887 Sancaktepe / İstanbul / Türkei
T: 0(216) 564 55 55 F: 0(216) 564 55 44
HOTLINE
444 8456
ewtr.panasonic.com
info@tr.panasonic.com

VIKO by Panasonic

Инструкция по эксплуатации карт-ридера сберегателя энергии

СПОСОБ МОНТАЖА

Установите нижнюю часть сберегателя энергии (1) в рамку. Заершенные винты (5) пропорционально зажимаются и нижняя часть сберегателя энергии (1) фиксируется в рамке. Рамка (2) устанавливается на зафиксированную нижнюю часть сберегателя энергии (1). Верхняя часть сберегателя энергии (3) устанавливается на рамку (2), таким образом монтаж завершается.

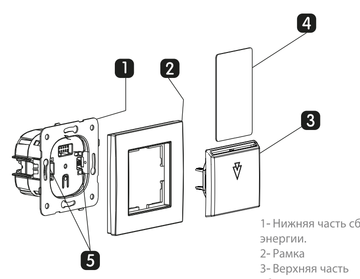

1- Нижняя часть сберегателя энергии.
2- Рамка
3- Верхняя часть сберегателя энергии
4- Карточка
5- Заершенные винты

Виды карт-ридера

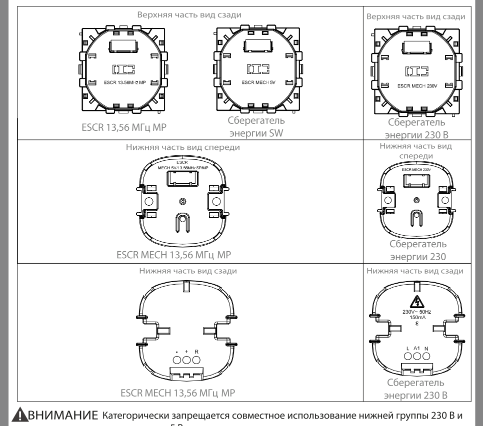

⚠ВНИМАНИЕ Категорически запрещается совместное использование нижней группы 230 В и верхних групп 5 В.

ТЕХНИЧЕСКИЕ ХАРАКТЕРИСТИКИ

Технические характеристики карт-ридера сбережения энергии слабого тока

РАБОЧЕЕ НАПРЯЖЕНИЕ	РАБОЧАЯ ТЕМПЕРАТУРА	ПОТРЕБЛЕНИЕ ЭНЕРГИИ	ДАТА КАБЕЛЬ	СПОСОБ ОПРЕДЕЛЕНИЯ КАРТЫ
5 V DC	0...- 45°C	5V DC 0.03A... 0.2A	Минимум 0.50 мм2 в диаметре	RFID - МЕХАНИЧ.

Виды карт-ридера

RFID 1356 МГц MP	С МЕХАНИЧЕСКИМ ПЕРЕКЛЮЧАТЕЛЕМ
ISO / IEC 14443 A/B, ISO 15693, ISO 18000-3, Tag-it ™	Все карты

ПРИНЦИП РАБОТЫ

- При размещении соответствующей карты в считывающее гнездо сберегателя энергии для активации энергии помещения посылает сигнал на узел реле.
- При удалении карточки из гнезда электричество в помещении отключится в течение15 сек. Это действие выполняется реле задержки. При установке карточки в гнездо LED пилотного освещения гаснет (если LED не погас, значит, карточка не распознана).

⚠ ВНИМАНИЕ

- Длина кабеля между контрольным боком и карт-ридером не должна превышать 25 метров, а диаметр не должен превышать 0,50 мм2.
- Соединительные кабели между карт-ридером сберегателя энергии и реле не должны прокладываться в одном и том же канале с кабелями напряжения.
- Продукт ESCR 13,56 МГц MP пригоден для работы с реле 16+H/C.
- Для карт-ридеров RF-ID должны использоваться экранированные кабели.

СОЕДИНИТЕЛЬНАЯ СХЕМА

TAGIT / 13.56МГц / SW

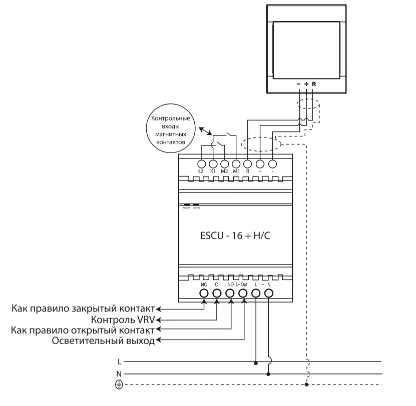

Рисунок (1)

ТЕХНИЧЕСКИЕ ХАРАКТЕРИСТИКИ

Технические характеристики карт-ридера сбережения энергии 230 В

РАБОЧЕЕ НАПРЯЖЕНИЕ	РАБОЧАЯ ТЕМПЕРАТУРА	МАКСИМАЛЬНЫЙ ТОК КОММУТАЦИИ	ДАТА КАБЕЛЬ	СРОК ОТКРЫТИЯ	ЗАДЕРЖКА ВЫКЛЮЧЕНИЯ
230V AC 50 Гц	0 ... 45°C	3.5A	Минимум 0.50 мм2 в диаметре	Макс.	25-30 сек ±3 сек
Стандартное соответствие = EN 60669-2-1					

ПРИНЦИП РАБОТЫ

- При размещении соответствующей карты в считывающее гнездо сберегателя энергии для активации энергии помещения подает ток на бобины.
- При удалении карточки из гнезда электричество в помещении отключится в течение 25-30 сек. При установке карточки в гнездо LED пилотного освещения не отключается.

⚠ ВНИМАНИЕ

- Длина кабеля между контрольным боком и карт-ридером не должна превышать 25 метров, а диаметр не должен превышать 0,50 мм2.
- Соединительные кабели между карт-ридером сберегателя энергии и реле не должны прокладываться в одном и том же канале с кабелями напряжения.
- Работает со всеми карточками.
- Карт-ридер сбережения энергии 230 В не применяется для ESCU.

СОЕДИНИТЕЛЬНАЯ СХЕМА

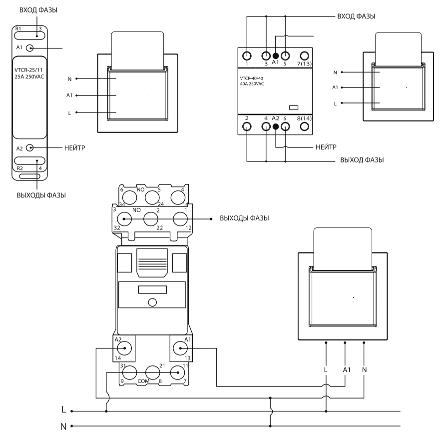

ГАРАНТИЙНЫЕ УСЛОВИЯ

- Гарантийный срок начинается с момента доставки продукции, для механических изделий - 5 лет.
- Гарантия распространяется на неисправности, возникающие ввиду производственных дефектов в течение гарантийного срока.
- Гарантийные обязательства распространяются на весь товар, включая все его части. В случае выявления дефекта товара потребитель имеет право воспользоваться одним из нижеуказанных прав потребителя, указанных в статье 11 Закона № 6502 О правах потребителя:

a- Отказаться от договора, b- Потребовать снижение продажной цены товара,
c- Потребовать бесплатный ремонт, d- Потребовать замены проданное товара на исправный товар

- В случае если потребитель из указанных прав избирает право на выполнение бесплатного ремонта, продавец обязан выполнить ремонт или привлечь сторонние организации для выполнения ремонта товара без требования стоимости замененных частей или других расходов, вне зависимости от наименования. Потребитель имеет право потребовать выполнение бесплатного ремонта от производителя или экспортера. Продавец, производитель и экспортер несут солидарную ответственность за использование данного права потребителем.
- В случае если, несмотря на использование потребителем права на бесплатный ремонт, в связи с товаром возникает:
- Повторная неисправность в течение гарантийного срока;
- Превышение максимального срока, необходимого для ремонта;
- В случае уведомления о заключении авторизованной техслужбы, продавца, производителя или экспортера о невозможности ремонта, выполняется возврат стоимости товара потребителю, потребитель имеет право потребовать снижения стоимости пропорционально дефекту или, если возможно, замену дефектного товара на качественный товар. Продавец не имеет право отказать в требовании потребителя. В случае не выполнения требования потребителя, продавец, производитель и экспортер несут солидарную ответственность.
- Ремонт товаров не может превышать 20 рабочих дней. Данный срок начинается со дня поступления в техслужбу или продавцу уведомления об неисправности товара, если действителен гарантийный срок товара, или со дня сдачи товара в техслужбу, если гарантийный срок не действителен. В случае если неисправность товара не устраняется в течение 10 дней, производитель или импортер товара обязан представить потребителю аналогичный продукт на срок до завершения ремонта неисправного продукта. Гарантийный срок продлевается на срок, затраченный на ремонт товара в течение гарантийного срока.
- Несоблюдение положений по эксплуатации товара, указанные в Руководстве по эксплуатации, эксплуатация с нарушением указанного напряжения, тока и условий окружающей среды, повреждение кабельных соединений по вине потребителя, кроме того, неисправность продукта в результате пожара, наводнения, землетрясения, поражений молнией и подобных природных катастроф, не включены в гарантийное обеспечение.
- Потребитель имеет право обратиться в арбитражную комиссию или суд по защите прав потребителя по всем разногласиям, возникающим в связи с использованием потребителем прав, вытекающих из гарантийного обеспечения
- В случае если продавец не обеспечивает данный документ гарантийного обеспечения, потребитель имеет право обратиться в Главную дирекцию рыночного контроля и защиты прав потебителей Министерства торговли и таможени

⚠ ПРЕДУПРЕЖДЕНИЕ

- Перед началом монтажа убедитесь, что отключено электропитание.
- Подключение и монтаж электроприборов должны выполняться только квалифицированными техническими сотрудниками.
- Компания не несет какой-либо ответственности в отношении аварий, несчастных случаев или ущерба, возникшего в результате ремонта и монтажа продукта неквалифицированными лицами
- Очистку кнопок, крышки и рамки продукта выполняйте при помощи сухой или слегка влажной тряпки. Категорически запрещается использовать алкоголь, одеколон, моющие средства и другие химические вещества. Не выполняйте влажную очистку продукта, находящегося под напряжением, и предупреждайте попадание воды в продукт.
- При окраске поверхности, на которой установлен продукт, снимите рамки и крышку продукта и обеспечьте защиту от попадания краски.
- Во время транспортировки и перемещения продукта обеспечьте защиту от влажных или мокрых вред.
- Продукт предназначен для использования только во внутренних помещениях.

Panasonic и окружающая среда

Panasonic осознает свой вклад в обеспечении устойчивых условий жизни, основанных на балансе человеческой деятельности и природы. Благодаря постоянным инновациям и разработкам НИОКР на всех этапах создания продукта, начиная с разработки продукта, компания обеспечивает использование материалов и технологий, не оказывающих негативное влияние на окружающую среду как на стадии производства, так и на стадии потребления. Компанией используются соответствующие меры для обеспечения более продуктивного использования энергетических и природных ресурсов.

Данный символ указывает, что электрические и электронные приборы должны собираться отдельно.

Отдел Связей с клиентами компании Panasonic

Уважаемые клиенты
Мы верим в то, что важно предоставлять не только качественную продукцию, но и качественные услуги. Поэтому, если вам понадобится поддержка для приобретенной продукции, вы можете позвонить на номер по обслуживанию клиентов Panasonic 444 8 456.

VIKO by Panasonic

Panasonic Electric Works Elektrik San.ve Tic. A.Ş.
Abdurrahmangazi Mah. Ebubekir Cad. No: 44
34887 Sancaktepe / Istanbul / Турции
Тел.: +90 216 564 55 55 Факс: +90 216 564 55 44
ГОРЯЧАЯ ЛИНИЯ
444 8456
ewtr.panasonic.com
info@tr.panasonic.com